STRÖDTER AUTOMOBIL
| STANDARD |

BATTERIEEINBAU

ROLLYXPLUS+ Schienensystem, Manipulator und Batteriegreifer

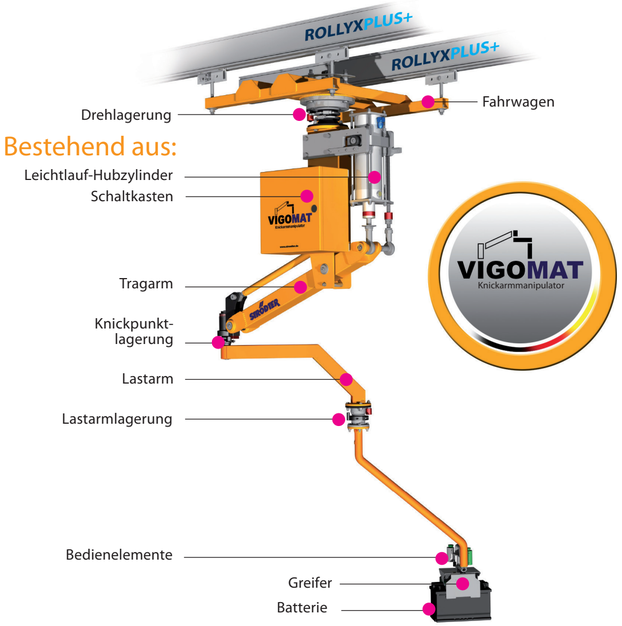

Handhabungstechnik für die
AUTOMOBIL INDUSTRIE

Ihr Vorteil:
KOMPLETTANLAGE FÜR PKW ENDMONTAGE

ROLLYX PLUS KNICKARMMANIPULATOR

Das Knickarm-Prinzip erlaubt eine pendelfreie, präzise, einfache und schwebende Handhabung.
Das Lastaufnahmemittel kann auskragen und ermöglicht das Eingreifen in überbaute Räume.
Die optimale Kombination für das Handeln von Batterien.

BATTERIEEINBAU

in standardisierter Systemumgebung
Pkw-Bandmontage in Fließfertigung

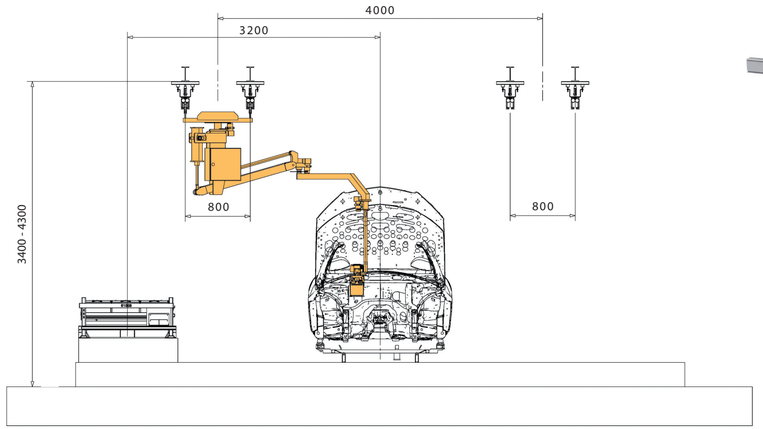

ALUMINIUM - LEICHTLAUF
SCHIENENSYSTEM
ROLLYXPLUS+

INNOVATION

STANDARDANLAGE FÜR MONTAGEBANDLÄNGE 10 m (2-Takte)

KOMPLETTSYSTEM:
- Schienensystem (**ROLLYXPLUS+**)
- Manipulator mit Batteriegreifer
- Energiezuführung

FESTPREIS AUF ANFRAGE!

PRODUKTINFORMATIONEN

Bedienelemente

- Spannen mittels Bauteilabfrage
- Lösen
- Bremsen Ein/Aus
- Rot-Grün Anzeige

Vorteile

- Batterie-Bediengriff
- Parallelspanner

Manipulator VIGO-MAT | Daten

Traglast Standard:	bis 50 kg
Hub Standard:	bis 1200 mm
Hubgeschwindigkeit:	max. 1 m/sec
Arbeitsradius:	2200 mm
ED:	100 %
Momentaufnahme:	momentensteif
Steuerung:	Pneumatik-Balance (schwebend)
Ergonomie:	direkte Lastführung und verlängerter Handlauf
Arbeitsbereich:	schienengeführt am Fahrwagen

Handhabungsablauf

Das Lastaufnahmemittel (Parallelgreifer) wird am Handlauf zur bereitgestellten Batterie geführt und der Parallelgreifer an den Batterieoberseiten positioniert. Sobald der Greifer Kontakt mit der Batterieoberseite hat, erfolgt eine Materialabfrage und das Greifen wird zeitgleich automatisch aktiviert.
Mittels pneumatischen Spannzylindern unterstützt durch Zugfedern ziehen sich die Greifbacken zusammen und haken sicher in die speziellen Greifkanten ein. Die Batterie hängt jetzt sicher am VIGO-MAT und der Lastausgleich für das Batteriegewicht wird zugeschaltet. Die Batterie befindet sich jetzt in einem schwebenden, gewichtslosen Zustand und kann zur Karosse geführt und mühelos und präzise in den Motorraum oder Kofferraum platziert werden. Sobald die Batterie abgelegt und verbaut ist, wird der Drucktaster „Lösen" betätigt und das Lastgewicht wird aufgehoben. In der Folge werden die Greifbacken geöffnet und somit die Batterie gelöst. Der Arbeitstakt ist beendet, es kann ein neuer Arbeitstakt eingeleitet werden.

Optionen & Zubehör

- Parkbremsen - dienen zur Fixierung des Gerätes in einer gewünschten Parkposition
- Endlosdrehung - ermöglicht ein flexibles Arbeiten an der Bandmontage ohne Drehwinkelbegrenzung an der Hauptlagerung
- Reibfahrantrieb - unterstützt das leichtgängige Anfahren des Fahrwagens am Schienensystem zur Überwindung der Massenträgheiten beim Anfahren
- Kontaktschaltung Bandende – Vorwarnung
- Kontaktabschaltung / Bandabschaltung

SCHLÜSSELFERTIG!

PLANUNG + STAHLBAU + SCHIENENSYSTEM + MANIPULATOR + GREIFER + INSTALLATION

© STRÖDTER Handhabungstechnik GmbH, 03/2019

www.stroedter.de

STRÖDTER Handhabungstechnik GmbH • Gabelsbergerstraße 6 • 59069 Hamm
Telefon: +49 (0) 23 85 - 9 21 21- 0 • Telefax: +49 (0) 23 85 - 9 21 21- 21
E-Mail: info@stroedter.de • Internet: **www.stroedter.de** • **www.rollyx.de**

STRÖDTER AUTOMOBIL
| STANDARD |

STRÖDTER Handhabungstechnik GmbH

ROLLYXPLUS+ SCHIENENSYSTEM