STRÖDTER AUTOMOBIL
| STANDARD |

FRONTENDEINBAU

ROLLYXPLUS+ Schienensystem, Manipulator und Frontendgreifer

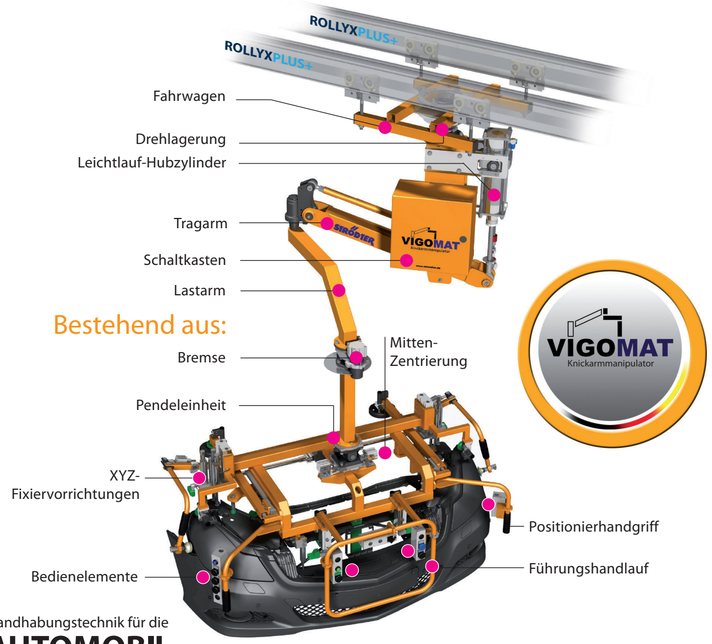

Bestehend aus:

Handhabungstechnik für die
AUTOMOBIL INDUSTRIE

Ihr Vorteil:
KOMPLETTANLAGE FÜR PKW ENDMONTAGE

ROLLYX PLUS KNICKARMMANIPULATOR

Das Knickarm-Prinzip erlaubt eine pendelfreie, präzise, einfache und schwebende Handhabung.
Das Lastaufnahmemittel kann auskragen und ermöglicht das Eingreifen in überbaute Räume.
Die optimale Kombination für das Handeln von Frontendmodulen.

FRONTENDEINBAU

in standardisierter Systemumgebung
Pkw-Bandmontage in Fließ- oder Taktfertigung

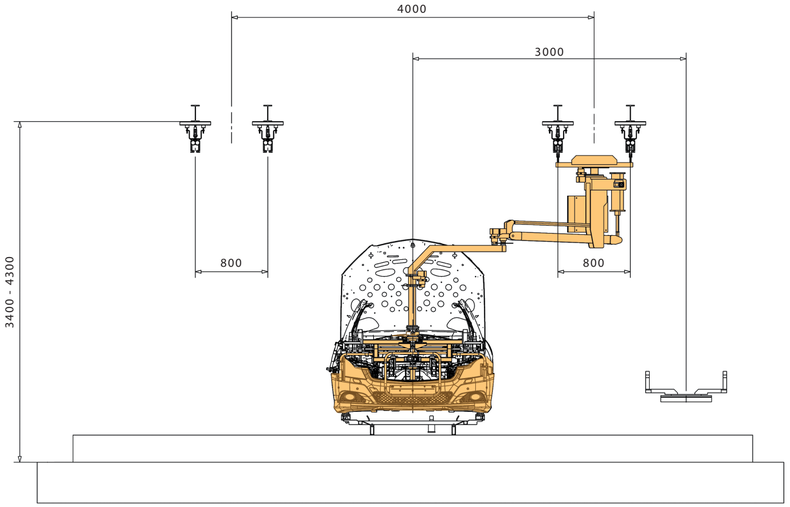

ALUMINIUM - LEICHTLAUF
SCHIENENSYSTEM
ROLLYXPLUS+

INNOVATION

STANDARDANLAGE FÜR MONTAGEBANDLÄNGE 10 m (2-Takte)

KOMPLETTSYSTEM:
- Schienensystem (**ROLLYXPLUS+**)
- Manipulator mit Frontendgreifer
- Energiezuführung

FESTPREIS AUF ANFRAGE!

PRODUKTINFORMATIONEN

Bedienelemente

Spannen (beidseitig) · Zustimmen · Lösen · Absetzen · Rot Grün Anzeige · Bremse Ein/Aus

Vorteile:

- Pendelvorrichtung • symmetrische Greifer (beidseitig bedienbar)
- weiche Faltenbalgsauger für den Bauteilschutz

Manipulator VIGO-MAT | Daten

Traglast Standard:	bis 70 kg
Hub Standard:	bis 1200 mm
Hubgeschwindigkeit:	max. 1 m/sec
Arbeitsradius:	2200 mm
ED:	100 %
Momentaufnahme:	momentensteif
Steuerung:	Pneumatik-Balance (schwebend)
Ergonomie:	direkte Lastführung und am Handgriff
Arbeitsbereich:	schienengeführt am Fahrwagen

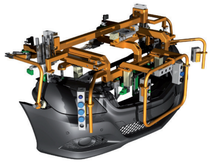

Handhabungsablauf

Der Greifer ist mit einem Führungshandlauf und zwei Positionierhandgriffen ausgestattet. Mit Hilfe von Vorpositionierkufen wird der Greifer in Position zum Frontend geführt und am Frontend mit Positionierstiften in X, Y und Z positioniert. Durch Betätigung des Tasters für „Spannen“ fahren Spanndorne aus und spannen das Frontend formschlüssig. Die Balance für das Frontendlastgewicht wird zugeschaltet und damit kann das schwebende Frontend von der Bereitstellung aufgenommen und vor die Pkw-Karosse geführt werden. Danach wird das Frontend mittels Positionsführung zur Karosserie angedockt und verschraubt. Nach erfolgreicher Verschraubung wird durch Betätigung der Drucktaster für „Zustimmen“, „Absetzen“ und „Lösen“ der Greifer gelöst. Der Arbeitstakt ist beendet, es kann ein neuer Arbeitstakt eingeleitet werden.

Optionen & Zubehör

- Parkbremsen - dienen zur Fixierung des Gerätes in einer gewünschten Parkposition
- Endlosdrehung - ermöglicht ein flexibles Arbeiten an der Bandmontage ohne Drehwinkelbegrenzung an der Hauptlagerung
- Reibfahrantrieb - unterstützt das leichtgängige Anfahren des Fahrwagens am Schienensystem zur Überwindung der Massenträgheiten
- Kontaktschaltung Bandende – Vorwarnung
- Kontaktabschaltung / Bandabschaltung

SCHLÜSSELFERTIG!

PLANUNG + STAHLBAU + SCHIENENSYSTEM + MANIPULATOR + GREIFER + INSTALLATION

© STRÖDTER Handhabungstechnik GmbH_ 03/2019

www.stroedter.de

STRÖDTER Handhabungstechnik GmbH • Gabelsbergerstraße 6 • 59069 Hamm
Telefon: +49 (0) 23 85 - 9 21 21- 0 • Telefax: +49 (0) 23 85 - 9 21 21- 21
E-Mail: info@stroedter.de • Internet: **www.stroedter.de** • **www.rollyx.de**

STRÖDTER AUTOMOBIL | STANDARD |

STRÖDTER Handhabungstechnik GmbH

ROLLYXPLUS+ SCHIENENSYSTEM